PoliSwing Spare-part-drawings

Machine number: from 82822
Time period: from 01/2009

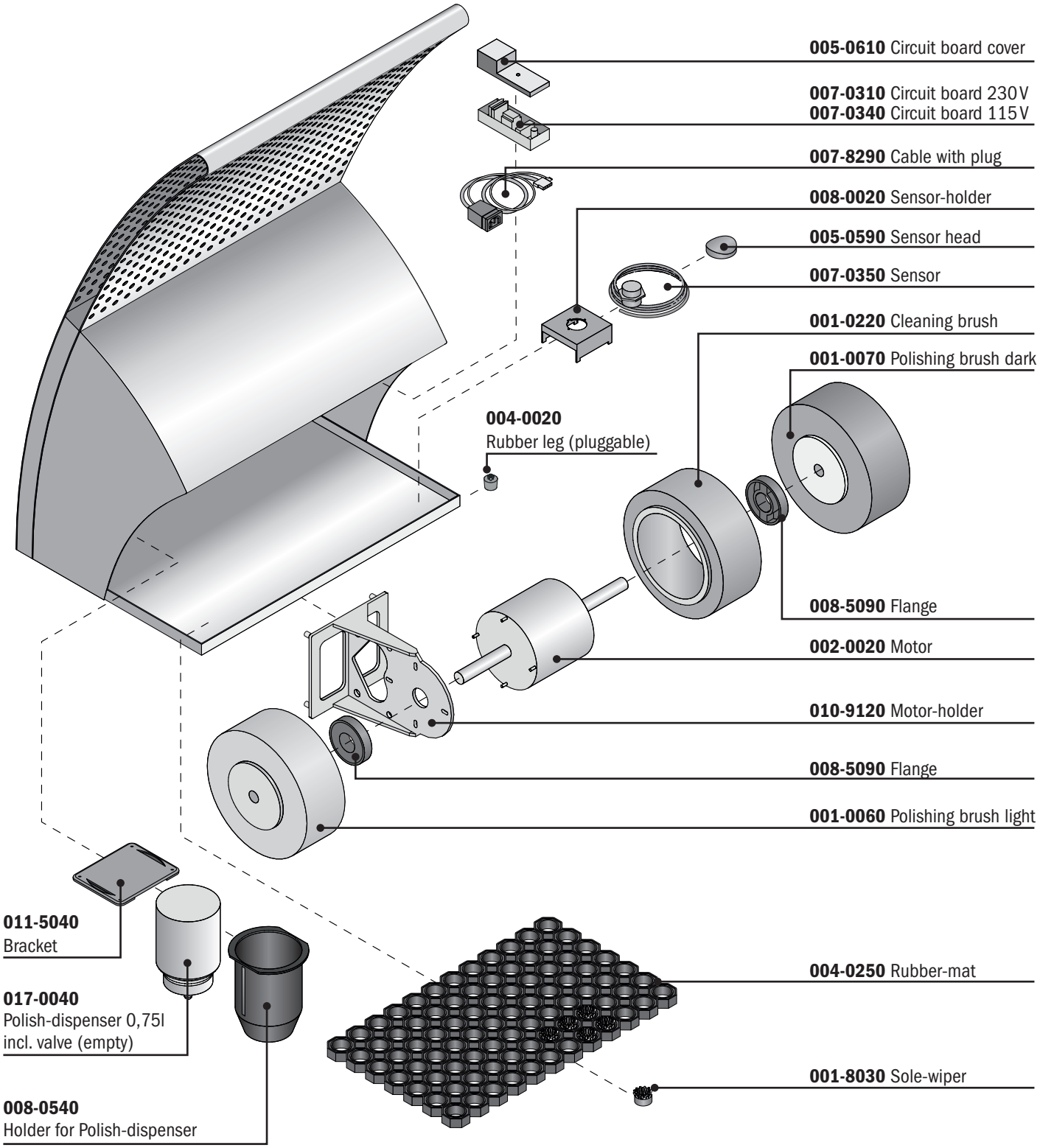

www.heute-gmbh.de · info@heute-gmbh.de
Tel.: +49-212-380 310 · Fax: +49-212-81 80 85

Heute Maschinenfabrik